N N	ՆՇԱՆԱԿՈՒՄ	ԱՆՎԱՆՈՒՄ	ՔԱՆ. հատ			ՁԱՆԳՎԱԾ 1 ՏԱՐՐԻ ՀԱՄԱՐ կգ	ԱՄԲՈՂՋ ՁԱՆԳՎԱԾԸ կգ
			Ihարկ	Ihարկ	ընդ.		
		ՄԻՁՆՈՐՄՆԵՐԻ ԱՄՐԱԿԱՊՈՒՄ (100մմ)					
1		Φ12A500C ΣL=	140.0 գծ.մ	70.0 գծ.մ	210.0 գծ.մ	0.888	186.50
2		L63x40x4 L=60	120 հատ	100 հատ	220 հատ	0.24	52.80
3		Φ6Ac-I ΣL=	220.0 գծ.մ	85.0 գծ.մ	305.0 գծ.մ	0.222	67.70
	դյուբել	Φ6Ac-I L=60	120 հատ	100 հատ	220 հատ	0.015	3.30
		Ցեմ.ավազ. շաղախ 50 մակնիշի	0.75 մ^3	0.40 մ^3	1.15 մ^3		1.15 մ^3
		Փրփրապլաստ	0.20 մ^3	0.70 մ^3	0.25 մ^3		1.15 մ^3
		ՄԻՁՆՈՐՄՆԵՐԻ ԱՄՐԱԿԱՊՈՒՄ (200մմ)					
1		Φ12A500C ΣL=	73.0 գծ.մ	27.0 գծ.մ	100.0 գծ.մ	0.888	88.80
4		L63x4 L=60	52 հատ	28 հատ	80 հատ	0.24	19.20
Ց-2		Ցանց ΣL=	38.5 գծ.մ	12.5 գծ.մ	51.0 գծ.մ	0.66	33.70
	դյուբել	Φ6Ac-I L=60	52 հատ	27 հատ	80 հատ	0.015	1.20
		Ցեմ.ավազ. շաղախ 50 մակնիշի	0.65 մ^3	0.25 մ^3	0.90 մ^3		2.30 մ^3
		Փրփրապլաստ	0.03 մ^3	0.01 մ^3	0.05 մ^3		0.09 մ^3
		ՑԱՆՑ Ց-2 (1գծ.մ համար)					
Ա		Φ6Ac-I L=1000			2	0.222	0.45
Բ		Φ6Ac-I L=190			5	0.042	0.21
		ընդ.					0.66
		Ե/Բ ԲԱՐԱՎՈՐ ԲՄ-1 (8հատ)	6	2	8		
5		Φ12A500C L=1400			2	1.25	2.50
7		Φ6Ac-I L=280			10	0.06	0.60
		Բետոն B15 դասի, մանրախիճ					0.028 մ^3
		Ե/Բ ԲԱՐԱՎՈՐ ԲՄ-2 (2հատ)			2		
6		Φ12A500C L=1300			2	1.15	2.30
7		Φ6Ac-I L=280			9	0.06	0.54
		Բետոն B15 դասի, մանրախիճ					0.026 մ^3
		ՄԵՏԱՂԱԿԱՆ ԿԱՆԳՆԱԿ Կ-1 (6հատ)					
8	ԳՕՍՏ 103-76*	-δ=10մմ 300x300			2	7.07	14.14
9	ՀԵՂՈՒՅՍ	Φ12A500C L=270			8	0.24	1.92
10	ԳՕՍՏ 30245-2003	□100x60x5 L=3000			1	33.80	33.80
		Անցքերի շաղափում ե/բ ծածկի մեջ Φ14 L=150			8		
		Ընդ.					49.84

ԲԱՐԱՎՈՐՆԵՐ ՄԻՁՆՈՐՄՆԵՐԻ ՄԵՋ (100մմ)
Մ 1:25

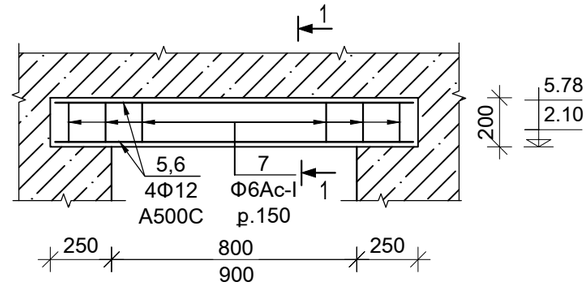

ԿՏՐՎԱԾՔ 1 - 1
Մ 1:25

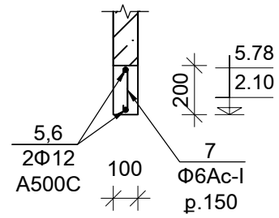

ՑԱՆՑ Ց - 2
Մ 1:25

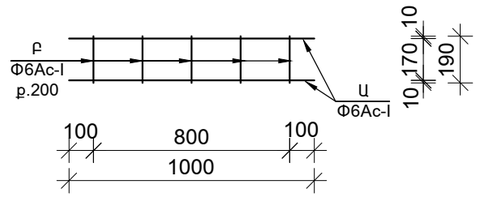

ՎԻՏՐԱԺՆԵՐԻ ԿԱՆԳՆԱԿ Կ - 1
Մ 1:20

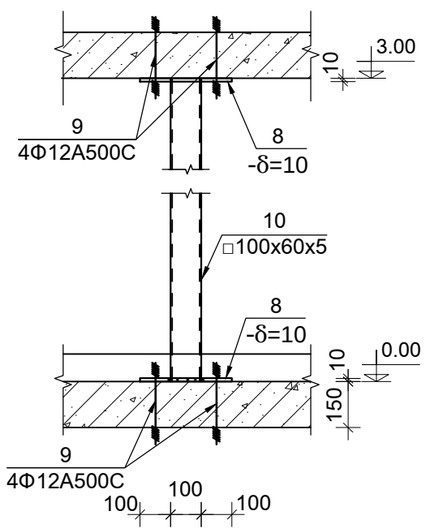

ՁՈՂԵՐԻ ԱՄՓՈՓԱԳԻՐ

Դիրք	Ուրվագիծ
7	50 / 180 / 50

ԳԼԽ. ճԱՐՏ.	Ա.ՅՈՎՀԱՆՆԻՍՅԱՆ			ԿՈՏԱՅՔԻ ՄԱՐԶԻ ԱԲՈՎՅԱՆԻ ԹԻՎ 3 ՄԱՆԿԱՊԱՐՏԵԶԻ ՎԵՐԱԿԱՌՈՒՑՄԱՆ ՆԱԽԱԳԾԱՅԻՆ ԱՇԽԱՏԱՆՔՆԵՐԻ ԻՐԱԿԱՆԱՑՈՒՄ	TPD - 19 (TKQ - 08)		Կե
Ն.Գ.ճ.	Լ.ԱՂԱՋԱՆՅԱՆ				ՓՈՒԼ	ԹԵՐԹ	ԹԵՐԹԵՐ
ԲԱԺՆԻ ՊԵՏ	Լ.ԱՂԱՋԱՆՅԱՆ				Ա	17	57
ԳԼԽ.ՄԱՍՆ.	Կ.ԳՐԻԳՈՐՅԱՆ			ՎԻՏՐԱԺՆԵՐԻ ԿԱՆԳՆԱԿՆԵՐ, ՄԻՁՆՈՐՄՆԵՐԻ ԲԱՐԱՎՈՐՆԵՐ, ՄԱՍՆԱԳԻՐ			
ՆԱԽԱԳԾԵՑ.	Ա.ՊԱՊՈՅԱՆ						